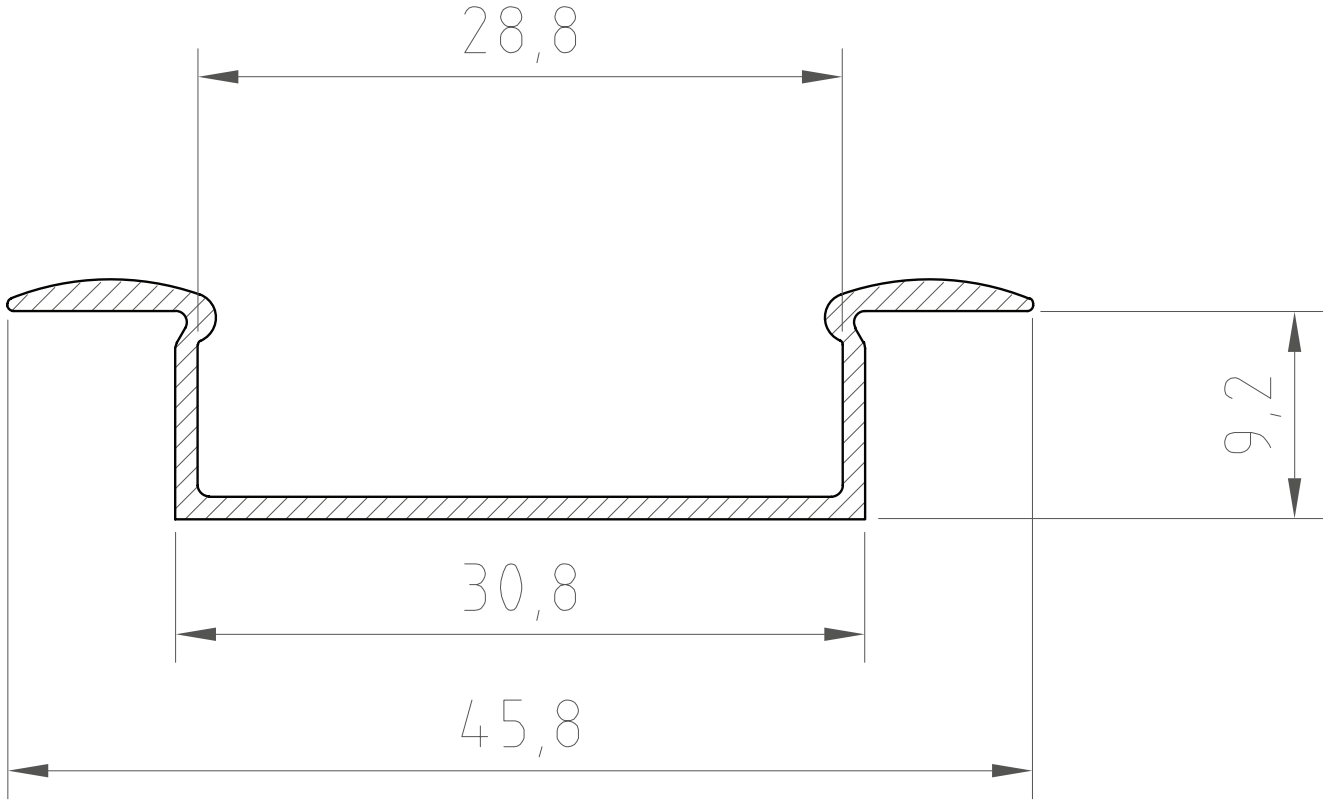
28,8
9,2
30,8
45,8